- Cartuchos 03
  - Sedimentos 03
    - Cartuchos de espuma de polipropileno 03
    - Cartuchos de polipropileno bobinado 04
    - Cartuchos plisados 05
    - Cartuchos bolsa de polipropileno 06
  - Cartuchos de filtración absoluta 07
  - Cartuchos cerámicos 07
  - Carbón activado 08
    - Cartuchos de carbón activado granular de cáscara de coco 08
    - Cartuchos de carbón bloque 09
  - Cartuchos de resinas iónicas de descalcificación y desionización 09
  - Cartuchos de polifosfatos 09
  - Cartuchos de resinas iónicas 10
  - Cartuchos de ancho especial 11
    - Cartuchos in-line 12
    - Cartuchos Mónaco 12
    - Cartuchos slim 12
- Membranas de ósmosis inversa 13
- Carcasas 14
  - Carcasas estándar 14
  - Carcasas de ancho especial Big Blue 15
  - Carcasas tipo slim 16
  - Contenedor de membranas 16
  - Carcasas para altas temperaturas y altas presiones 17
  - Carcasas de acero inoxidable 18
  - Carcasas multicartucho de acero inoxidable 18
- Sistemas de filtración 19
  - Filtros autolimpiables + cartucho permanente de acero inoxidable de 50 micras 20
  - Filtros de cartucho de acero inoxidable Aisi 316 mod. GE 21
  - Cintropur 22
  - Filtro de ducha 23
  - Sistema de filtración con esterilización de rayos ultravioleta 23
  - Sistemas de filtración para consumo humano 24
  - Sistema de filtración para consumo humano F-Ceramic 24
- Ósmosis inversa 25
  - Ósmosis inversa doméstica 25
    - RO-0 25
    - RO-0 FM 26
    - RO-1 27
    - RO-1 Compact C 28
    - RO compact Mónaco 29
    - RO compact Mónaco Pump 29
    - Maletín RO Demo Basic 75 G Pump 30
  - Ósmosis inversa semiindustrial 31
    - RO 2-C 31
    - RO 2x2C 31
    - RO-800 32
    - RO-1500 32
  - Accesorios 33
    - Cartuchos de sedimentos 33
    - Cartuchos carbón activado 33
    - Membranas 33
    - Depósitos 33
    - Grifos dispensadores 34
    - Accesorios conexión 35
    - Sistemas de seguridad 36
    - Repuestos 36
    - Enfriador de agua Mini-Cool 37
    - Esterilizadores Ultravioleta 37
    - Sistemas de medición 37
- Fuentes 38
  - Serie RO Venize 38
  - Serie 77OI 38
  - Serie Life 39
  - Serie 1 39
  - Serie 7 39
  - Serie 3 40
  - Serie 5 40
  - Serie 2 40
  - Serie 4 40
  - Serie 8 41
  - Serie 6 41
  - Serie 6 MV 42
  - Serie Tanex 42
- Descalcificadores 43
  - Descalcificadores de bajo consumo Durlem 43
    - Gamas 43
      - Vi50 43
      - Vi50 dúo 43
      - Vi30 43
      - Vi100 43
  - Descalcificadores estándar 44
    - Gamas 44
    - Tipos de válvula 44
      - Fleck 5600 44
      - Autotrol 44
      - Autotrol Logix 44
      - Siata 44
      - Válvula Bypass 44
    - Características generales. 44
  - Descalcificadores automáticos Compactos DSC-AC 45
    - Gamas 45
    - Volumen resinas 45
    - Características técnicas 45
    - Dimensiones 45
  - Descalcificadores automáticos 2 cuerpos 46
    - Gamas 46
    - Volumen de resinas 46
    - Características técnicas 46
    - Dimensiones 46
  - Descalcificadores automáticos 3 cuerpos 47
    - Gamas 47
    - Volumen de resinas 47
    - Características técnicas 47
    - Dimensiones 47
  - Descalcificadores fuera de gama. 48

SEDIMENTOS

CARTUCHOS DE ESPUMA DE POLIPROPILENO

REFERENCIA	DESCRIPCIÓN	TAMAÑO	ANCHO	GRADO DE FILTRACIÓN
CAR001001098	Espuma polipropileno 5” 1 micra	5”	ESTÁNDAR	1 MICRA
CAR001001008	Espuma polipropileno 5” 5 micras	5”	ESTÁNDAR	5 MICRAS
CAR001001095	Espuma polipropileno 5” 10 micras	5”	ESTÁNDAR	10 MICRAS
CAR001001096	Espuma polipropileno 5” 20 micras	5”	ESTÁNDAR	20 MICRAS
CAR001001097	Espuma polipropileno 5” 50 micras	5”	ESTÁNDAR	50 MICRAS
CAR001001010	Espuma polipropileno 10” 1 micra	10”	ESTÁNDAR	1 MICRA
CAR001001009	Espuma polipropileno 10” 5 micras	10”	ESTÁNDAR	5 MICRAS
CAR001001101	Espuma polipropileno 10” 10 micras	10”	ESTÁNDAR	10 MICRAS
CAR001001012	Espuma polipropileno 10” 20 micras	10”	ESTÁNDAR	20 MICRAS
CAR001001013	Espuma polipropileno 10” 50 micras	10”	ESTÁNDAR	50 MICRAS
CAR001001014	Espuma polipropileno 20” 1 micra	20”	ESTÁNDAR	1 MICRA
CAR001001015	Espuma polipropileno 20” 5 micras	20”	ESTÁNDAR	5 MICRAS
CAR001001110	Espuma polipropileno 20” 10 micras	20”	ESTÁNDAR	10 MICRAS
CAR001001016	Espuma polipropileno 20” 20 micras	20”	ESTÁNDAR	20 MICRAS
CAR001001120	Espuma polipropileno 20” 50 micras	20”	ESTÁNDAR	50 MICRAS
CAR001001017	Espuma polipropileno 30” 1 micra	30”	ESTÁNDAR	1 MICRA
CAR001001018	Espuma polipropileno 30” 5 micras	30”	ESTÁNDAR	5 MICRAS
CAR001001130	Espuma polipropileno 30” 10 micras	30”	ESTÁNDAR	10 MICRAS
CAR001001131	Espuma polipropileno 30” 20 micras	30”	ESTÁNDAR	20 MICRAS
CAR001001135	Espuma polipropileno 30” 50 micras	30”	ESTÁNDAR	50 MICRAS
CAR001001019	Espuma polipropileno 40” 1 micra	40”	ESTÁNDAR	1 MICRA
CAR001001021	Espuma polipropileno 40” 5 micras	40”	ESTÁNDAR	5 MICRAS
CAR001001120	Espuma polipropileno 40” 10 micras	40”	ESTÁNDAR	10 MICRAS
CAR001001142	Espuma polipropileno 40” 20 micras	40”	ESTÁNDAR	20 MICRAS
CAR001001022	Espuma polipropileno 40” 40 micras	40”	ESTÁNDAR	40 MICRAS
CAR001001143	Espuma polipropileno 40” 50 micras	40”	ESTÁNDAR	50 MICRAS
CAR001001150	Espuma polipropileno 50” 1 micra	50”	ESTÁNDAR	1 MICRA
CAR001001152	Espuma polipropileno 50” 5 micras	50”	ESTÁNDAR	5 MICRAS
CAR001001153	Espuma polipropileno 50” 10 micras	50”	ESTÁNDAR	10 MICRAS
CAR001001154	Espuma polipropileno 50” 20 micras	50”	ESTÁNDAR	20 MICRAS
CAR001001156	Espuma polipropileno 50” 50 micras	50”	ESTÁNDAR	50 MICRAS
CAR001001100	Espuma polipropileno BB 10” 1 micra	10”	BIG BLUE	1 MICRA
CAR001001011	Espuma polipropileno BB 10” 5 micras	10”	BIG BLUE	5 MICRAS
CAR001001102	Espuma polipropileno BB 10” 10 micras	10”	BIG BLUE	10 MICRAS
CAR001001099	Espuma polipropileno BB 10” 20 micras	10”	BIG BLUE	20 MICRAS
CAR001001106	Espuma polipropileno BB 10” 50 micras	10”	BIG BLUE	50 MICRAS
CAR001001108	Espuma polipropileno BB 20” 1 micra	20”	BIG BLUE	1 MICRA
CAR001001109	Espuma polipropileno BB 20” 5 micras	20”	BIG BLUE	5 MICRAS
CAR001001111	Espuma polipropileno BB 20” 10 micras	20”	BIG BLUE	10 MICRAS
CAR001001114	Espuma polipropileno BB 20” 20 micras	20”	BIG BLUE	20 MICRAS
CAR001001122	Espuma polipropileno BB 20” 50 micras	20”	BIG BLUE	50 MICRAS

- Función: eliminación de partículas en suspensión y turbidez del agua.
  Indicado para instalaciones domésticas e industriales donde se tengan que eliminar partículas sólidas en suspensión o impurezas en suspensión presentes en el agua.
- Los filtros de polipropileno se fabrican en 100 % con polipropileno en hilo fundido pulverizando sobre un núcleo.
- Comparando éstos cartuchos con los cartuchos tradicionales bobinados, estos poseen una mayor durabilidad y un mayor rango de resistencia química.

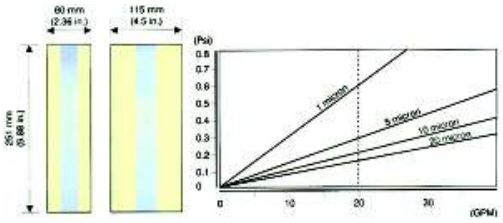

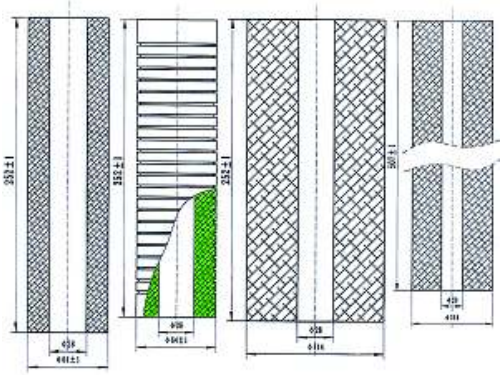

- Tamaños: 5”, 10”, 20”, 30”, 40” y 50”.
- Ancho: estándar y en formato big blue de gran capacidad de filtración.
- Grado de filtración : 1, 5, 10, 20 y 50 µm.
- Grado de filtración nominal.
- Son filtros desechables.

CARTUCHOS DE POLIPROPILENO BOBINADO

REFERENCIA	DESCRIPCIÓN	TAMAÑO	ANCHO	GRADO DE FILTRACIÓN
CAR001001080	Polipropileno Bobinado 5” 1 micra	5”	ESTÁNDAR	1 MICRA
CAR001001081	Polipropileno Bobinado 5” 5 micras	5”	ESTÁNDAR	5 MICRAS
CAR001001082	Polipropileno Bobinado 5” 10 micras	5”	ESTÁNDAR	10 MICRAS
CAR001001083	Polipropileno Bobinado 5” 20 micras	5”	ESTÁNDAR	20 MICRAS
CAR001001084	Polipropileno Bobinado 5” 50 micras	5”	ESTÁNDAR	50 MICRAS
CAR001001024	Polipropileno Bobinado 10” 1 micra	10”	ESTÁNDAR	1 MICRA
CAR001001025	Polipropileno Bobinado 10” 5 micras	10”	ESTÁNDAR	5 MICRAS
CAR001001023	Polipropileno Bobinado 10” 10 micras	10”	ESTÁNDAR	10 MICRAS
CAR001001058	Polipropileno Bobinado 10” 20 micras	10”	ESTÁNDAR	20 MICRAS
CAR001001059	Polipropileno Bobinado 10” 50 micras	10”	ESTÁNDAR	50 MICRAS
CAR001001028	Polipropileno Bobinado 20” 1 micra	20”	ESTÁNDAR	1 MICRAS
CAR001001029	Polipropileno Bobinado 20” 5 micras	20”	ESTÁNDAR	5 MICRAS
CAR001001056	Polipropileno Bobinado 20” 10 micras	20”	ESTÁNDAR	10 MICRAS
CAR001001030	Polipropileno Bobinado 20” 20 micras	20”	ESTÁNDAR	20 MICRAS
CAR001001061	Polipropileno Bobinado 20” 50 micras	20”	ESTÁNDAR	50 MICRAS
CAR001001071	Polipropileno Bobinado 30” 1 micra	30”	ESTÁNDAR	1 MICRA
CAR001001072	Polipropileno Bobinado 30” 5 micras	30”	ESTÁNDAR	5 MICRAS
CAR001001073	Polipropileno Bobinado 30” 10 micras	30”	ESTÁNDAR	10 MICRAS
CAR001001074	Polipropileno Bobinado 30” 20 micras	30”	ESTÁNDAR	20 MICRAS
CAR001001075	Polipropileno Bobinado 30” 50 micras	30”	ESTÁNDAR	50 MICRAS
CAR001001062	Polipropileno Bobinado 40” 1 micra	40”	ESTÁNDAR	1 MICRA
CAR001001057	Polipropileno Bobinado 40” 5 micras	40”	ESTÁNDAR	5 MICRAS
CAR001001064	Polipropileno Bobinado 40” 10 micras	40”	ESTÁNDAR	10 MICRAS
CAR001001055	Polipropileno Bobinado 40” 20 micras	40”	ESTÁNDAR	20 MICRAS
CAR001001065	Polipropileno Bobinado 40” 50 micras	40”	ESTÁNDAR	50 MICRAS
CAR001001026	Polipropileno Bobinado BB 10” 1 micra	10”	BIG BLUE	1 MICRA
CAR001001027	Polipropileno Bobinado BB 10” 5 micras	10”	BIG BLUE	5 MICRAS
CAR001001086	Polipropileno Bobinado BB 10” 10 micras	10”	BIG BLUE	10 MICRAS
CAR001001087	Polipropileno Bobinado BB 10” 20 micras	10”	BIG BLUE	20 MICRAS
CAR001001088	Polipropileno Bobinado BB 10” 50 micras	10”	BIG BLUE	50 MICRAS
CAR001001090	Polipropileno Bobinado BB 20” 1 micra	20”	BIG BLUE	1 MICRA
CAR001001091	Polipropileno Bobinado BB 20” 5 micras	20”	BIG BLUE	5 MICRAS
CAR001001092	Polipropileno Bobinado BB 20” 10 micras	20”	BIG BLUE	10 MICRAS
CAR001001093	Polipropileno Bobinado BB 20” 20 micras	20”	BIG BLUE	20 MICRAS
CAR001001094	Polipropileno Bobinado BB 20” 50 micras	20”	BIG BLUE	50 MICRAS

- Función: eliminación de partículas en suspensión y turbidez del agua. Indicado para instalaciones domésticas e industriales donde se tengan que eliminar partículas sólidas en suspensión o impurezas en suspensión presentes en el agua.
- Estos cartuchos filtrantes bobinados están realizados en hilo de polipropileno, siendo su alma de polipropileno inyectado.
- Producen una pequeña pérdida de carga y una alta resistencia a la perforación y al aplastamiento.

- Tamaño: 5”, 10”, 20”, 30” y 40”.
- Ancho: estándar y formato big blue de gran capacidad de filtración.
- Grado de filtración: 1, 5, 10, 20 y 50 µm.
- Grado de filtración nominal.
- Son filtros desechables.

SEDIMENTOS

CARTUCHOS PLISADOS

REFERENCIA	DESCRIPCIÓN	TAMAÑO	ANCHO	GRADO DE FILTRACIÓN
CAR001001035	Cartucho Plisado 10” 1 micra	10”	ESTÁNDAR	1 MICRA
CAR001001037	Cartucho Plisado 10” 5 micras	10”	ESTÁNDAR	5 MICRAS
CAR001001230	Cartucho Plisado 10” 10 micras	10”	ESTÁNDAR	5 MICRAS
CAR001001220	Cartucho Plisado 10” 20 micras	10”	ESTÁNDAR	20 MICRAS
CAR001001232	Cartucho Plisado 10” 50 micras	10”	ESTÁNDAR	50 MICRAS
CAR001001235	Cartucho Plisado 20” 1 micra	20”	ESTÁNDAR	1 MICRA
CAR001001263	Cartucho Plisado 20” 5 micras	20”	ESTÁNDAR	5 MICRAS
CAR001001237	Cartucho Plisado 20” 10 micras	20”	ESTÁNDAR	10 MICRAS
CAR001001270	Cartucho Plisado 20” 20 micras	20”	ESTÁNDAR	20 MICRAS
CAR001001239	Cartucho Plisado 20” 50 micras	20”	ESTÁNDAR	50 MICRAS
CAR001001240	Cartucho Plisado BB 10” 1 micra	10”	BIG BLUE	1 MICRA
CAR001001039	Cartucho Plisado BB 10” 5 micras	10”	BIG BLUE	5 MICRAS
CAR001001250	Cartucho Plisado BB 10” 10 micras	10”	BIG BLUE	10 MICRAS
CAR001001040	Cartucho Plisado BB 10” 20 micras	10”	BIG BLUE	20 MICRAS
CAR001001041	Cartucho Plisado BB 10” 30 micras	10”	BIG BLUE	30 MICRAS
CAR001001034	Cartucho Plisado BB 10” 50 micras	10”	BIG BLUE	50 MICRAS
CAR001001260	Cartucho Plisado BB 20” 1 micra	20”	BIG BLUE	1 MICRA
CAR001001043	Cartucho Plisado BB 20” 5 micras	20”	BIG BLUE	5 MICRAS
CAR001001265	Cartucho Plisado BB 20” 10 micras	20”	BIG BLUE	10 MICRAS
CAR001001042	Cartucho Plisado BB 20” 20 micras	20”	BIG BLUE	20 MICRAS
CAR001001038	Cartucho Plisado BB 20” 30 micras	20”	BIG BLUE	30 MICRAS
CAR001001266	Cartucho Plisado BB 20” 50 micras	20”	BIG BLUE	50 MICRAS

- Función: eliminación de partículas en suspensión y turbidez del agua. Indicado para instalaciones domésticas e industriales donde se tengan que eliminar partículas sólidas en suspensión o impurezas en suspensión presentes en el agua.
- Estos cartuchos filtrantes están fabricados en polipropileno.
- Pueden trabajar con grandes caudales con una pequeña pérdida de carga.
- Su diseño plisado permite una gran superficie de contacto y una mayor capacidad de retención.
- Su tiempo de vida útil es mayor.

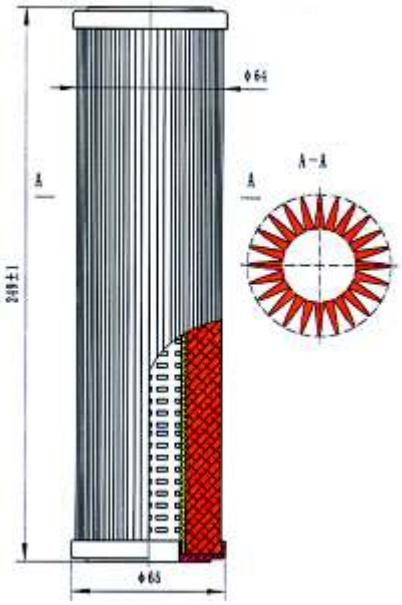

- Tamaño: 10” ó 20”.
- Ancho: estándar y en formato BIG BLUE de gran capacidad de filtración.
- Grado de filtración: 1, 5, 10, 20 y 50 µm.
- Grado de filtración nominal.
- Estos filtros se pueden regenerar mediante lavado con agua de red.

CARTUCHOS BOLSA DE POLIPROPILENO

REFERENCIA	DESCRIPCIÓN	TAMAÑO	ANCHO	GRADO DE FILTRACIÓN
CAR001003000	Bolsa Polipropileno BB 10” 1 micra	10”	BIG BLUE	1 MICRA
CAR001003001	Bolsa Polipropileno BB 10” 5 micras	10”	BIG BLUE	5 MICRAS
CAR001003002	Bolsa Polipropileno BB 10” 10 micras	10”	BIG BLUE	10 MICRAS
CAR001003003	Bolsa Polipropileno BB 10” 25 micras	10”	BIG BLUE	25 MICRAS
CAR001003004	Bolsa Polipropileno BB 10” 50 micras	10”	BIG BLUE	50 MICRAS
CAR001003005	Bolsa Polipropileno BB 10” 100 micras	10”	BIG BLUE	100 MICRAS
CAR001003006	Bolsa Polipropileno BB 10” 200 micras	10”	BIG BLUE	200 MICRAS
CAR001003007	Bolsa Polipropileno BB 20” 1 micra	20”	BIG BLUE	1 MICRA
CAR001003008	Bolsa Polipropileno BB 20” 5 micras	20”	BIG BLUE	5 MICRAS
CAR001003009	Bolsa Polipropileno BB 20” 10 micras	20”	BIG BLUE	10 MICRAS
CAR001003011	Bolsa Polipropileno BB 20” 25 micras	20”	BIG BLUE	25 MICRAS
CAR001003012	Bolsa Polipropileno BB 20” 50 micras	20”	BIG BLUE	50 MICRAS
CAR001003013	Bolsa Polipropileno BB 20” 100 micras	20”	BIG BLUE	100 MICRAS
CAR001003014	Bolsa Polipropileno BB 20” 200 micras	20”	BIG BLUE	200 MICRAS

Función: eliminación de partículas en suspensión y turbidez del agua.

Indicado para instalaciones domésticas e industriales donde se tengan que eliminar partículas sólidas en suspensión o impurezas en suspensión presentes en el agua.

- Tamaño: Cartuchos de 10” ó 20”.
- Ancho: formato BIG BLUE de gran capacidad de filtración.
- Grado de filtración: 1, 5, 10, 25, 50, 100, 200 micras.
- Su grado de filtración es nominal.
- Pueden trabajar con grandes caudales con una pequeña pérdida de carga.
- Se pueden regenerar mediante lavado con agua de red.
- Su tiempo de vida útil es mayor.

SEDIMENTOS

CARTUCHOS DE FILTRACIÓN ABSOLUTA

REFERENCIA	DESCRIPCIÓN	TAMAÑO	ANCHO	GRADO DE FILTRACIÓN
CAR0100020	Cartucho 10” de 0,2 micras absoluto	10”	ESTÁNDAR	0,2 MICRAS
CAR0100120	Cartucho 20” de 0,2 micras absoluto	20”	ESTÁNDAR	0,2 MICRAS

Función: reducción del cloro (97%), de la turbidez (99%), de los gérmenes (99%), endotoxinas, y de pequeños corpúsculos en general cuando el tratamiento así lo requiera.

- Tamaño: cartuchos de 10” ó 20”.
- Ancho: estándar.
- Grado de filtración: 0,2 micras.
- Su grado de filtración es absoluto.
- Son filtros desechables.

CARTUCHOS CERÁMICOS

REFERENCIA	DESCRIPCIÓN	TAMAÑO	ANCHO	GRADO DE FILTRACIÓN
CAR001001060	Cartucho c. para carcasas F-CERAMIC	10”	F-CERAMIC	0,9 MICRAS
CAR001001053	Cartucho cerámico 10”	10”	ESTÁNDAR	0,9 MICRAS
CAR001001053-2	Cartucho cerámico 20”	20”	ESTÁNDAR	0,9 MICRAS

Función: eliminación del agua tratada de pequeñas partículas o corpúsculos, como puede los cuerpos bacterianos, endotoxinas y pirógenos, cuando el tratamiento así lo requiera.

- Tamaño: cartuchos de 10” y 20”.
- Ancho: estándar y para carcasas F-CERAMIC.
- Grado de filtración: 0,9 micras.
- Grado de filtración absoluto.
- Son filtros desechables.

CARTUCHOS DE CARBÓN ACTIVADO GRANULAR DE CÁSCARA DE COCO

REFERENCIA	DESCRIPCIÓN	TAMAÑO	ANCHO	GRADO FILTRACIÓN
CAR001002000	Carbón activado granular cáscara coco 5”	5”	ESTÁNDAR	10 MICRAS
CAR001002003	Carbón activado granular cáscara coco 10”	10”	ESTÁNDAR	10 MICRAS
CAR001002005	Carbón activado granular cáscara coco 20”	20”	ESTÁNDAR	10 MICRAS
CAR001002010	Carbón act. granular cáscara coco BB 10”	10”	BIG BLUE	10 MICRAS
CAR001002020	Carbón act. granular cáscara coco BB 20”	20”	BIG BLUE	10 MICRAS

Función: eliminación del cloro, contaminantes orgánicos e inorgánicos, sabor y olores. También tienen capacidad filtrante para la retención de partículas en suspensión, con una eficacia de filtración de 10 micras.

- Tamaño: 5”, 10” ó 20”.
- Ancho: estándar y en formato BIG BLUE de gran capacidad de filtración.
- Grado de filtración: 10 micras.
- Contiene KDF, cuya función es bactericida, su adición al cartucho de carbón previene de una posible contaminación bacteriológica.
- Son filtros desechables.

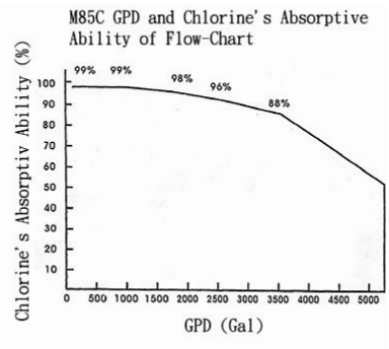

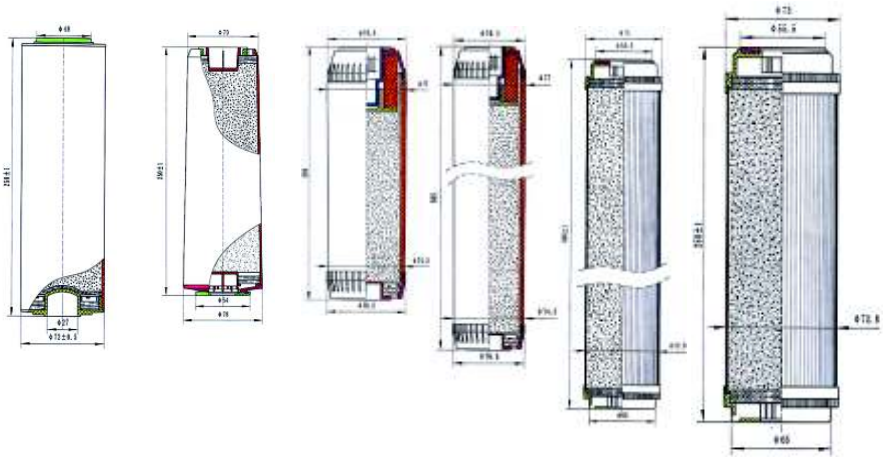

Importante: Para asegurar un funcionamiento correcto y evitar los riesgos de contaminación microbiológica, es necesario reemplazar periódicamente los cartuchos de carbón activado.

CARBÓN ACTIVADO

CARTUCHOS DE CARBÓN BLOQUE

REFERENCIA	DESCRIPCIÓN	TAMAÑO	ANCHO	GRADO DE FILTRACIÓN
CAR001001001	Carbon bloque 10”	10”	ESTÁNDAR	10 MICRAS
CAR001001003	Carbon bloque 20”	20”	ESTÁNDAR	10 MICRAS
CAR001002100	Carbon bloque ancho BB 10”	10”	BIG BLUE	10 MICRAS
CAR001002101	Carbon bloque ancho BB 20”	20”	BIG BLUE	10 MICRAS

- Función: eliminación del cloro (95 %), contaminantes orgánicos, sabor y olores. También tienen capacidad filtrante para la retención de partículas en suspensión, con una eficacia de filtración de 10 micras.
- La carga del cartucho es de carbón activo extrusionado en bloque con una envolvente exterior de un tejido filtrante de polipropileno.
- Su ventaja principal es la de evitar pasos preferenciales y la fuga de finos al agua tratada, consiguiendo una mayor capacidad de adsorción.

- Tamaño: 10” ó 20”.
- Ancho: estándar y en formato BIG BLUE de gran capacidad de filtración.
- Grado de filtración: 10 micras.
- Son filtros desechables.

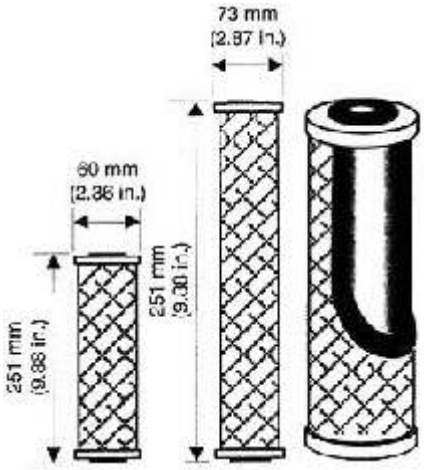

Importante: Para asegurar un funcionamiento correcto y evitar los riesgos de contaminación microbiológica es necesario reemplazar periódicamente los cartuchos de carbón activado.

POLIFOSFATOS

CARTUCHOS DE POLIFOSFATOS

REFERENCIA	DESCRIPCIÓN	TAMAÑO	ANCHO	CANTIDAD DE POLIFOSFATOS
CAR001001001	Cartucho de polifofatos 10”	10”	ESTÁNDAR	800 g
CAR001001003	Cartucho de polifosfatos 20”	20”	ESTÁNDAR	1600 g

- Función: reducción de la dureza presente en el agua.
- Aplicación principal: el tratamiento de aguas brutas para consumo o aguas de aporte a otros tratamientos (por ej. ósmosis inversa).

- Tamaño: cartuchos de 10” (800 g.) o 20” (1.600 g.).
- Ancho: estándar.
- Son cartuchos recargables.

CARTUCHOS DE RESINAS IÓNICAS DE DESCALCIFICACIÓN Y DESIONIZACIÓN

DESCALCIFICACIÓN

REFERENCIA	DESCRIPCIÓN	TAMAÑO	ANCHO
CAR001001047	Cartucho descalcificación 10”	10”	ESTÁNDAR
CAR001001048	Cartucho descalcificación 20”	20”	ESTÁNDAR

- Función: reducción de la dureza presente en el agua (reducción de Ca^{+2} y Mg^{+2}).
- Aplicación: tratamiento de aguas brutas para consumo o aguas de aporte a otros tratamientos (por ej. ósmosis inversa).

  - Tamaño: cartuchos de 10” ó 20”.
  - Ancho: estándar.
  - Son cartuchos desechables.

DESIONIZACIÓN

REFERENCIA	DESCRIPCIÓN	TAMAÑO	ANCHO
CAR001001049	Cartucho desionización 10”	10”	ESTÁNDAR
CAR001001051	Cartucho desionización 20”	20”	ESTÁNDAR
CAR001010010	Cartucho desionización 10” Big Blue	10”	BIG BLUE
CAR001010110	Cartucho desionización 20” Big Blue	20”	BIG BLUE

- Función: eliminación de compuestos iónicos y sales disueltas, presentes en el agua.
- Aplicación: purificación de agua como paso posterior a la ósmosis inversa u otro tratamiento del agua.

  - Tamaño: cartuchos de 10” ó 20”.
  - ancho: estándar.
  - Son cartuchos desechables.

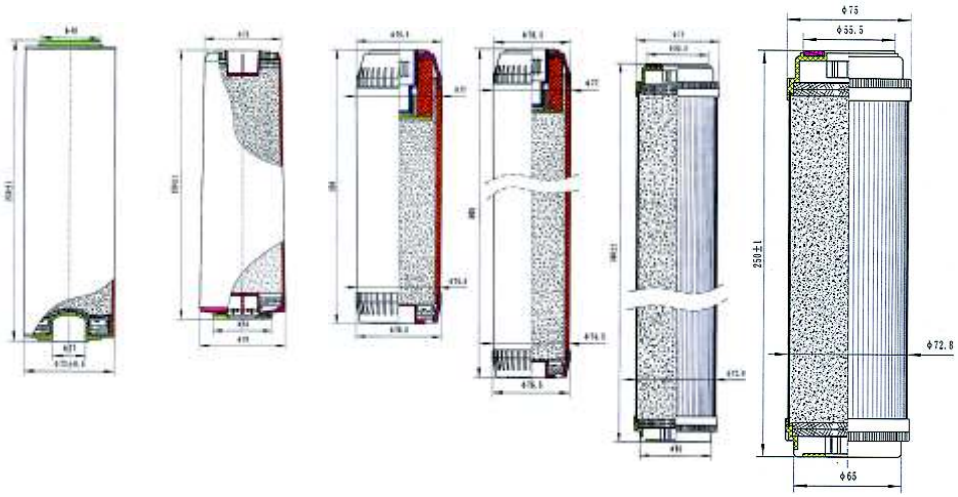

ANCHO ESPECIAL

CARTUCHOS IN-LINE

REFERENCIA	DESCRIPCIÓN	TAMAÑO	GRADO DE FILTRACIÓN
CAR001006000	In-line 10” carbón activado cáscara de coco	10”	-
CAR001006002	In-line 10” sedimentos 5 micras	10”	5 MICRAS
CAR001006100	In-line 10” mineralizador	10”	-
CAR001006001	In-line 11” carbón activado cáscara de coco	11”	-
CAR001006003	In-line 11” sedimentos 5 micras	11”	5 MICRAS

- Son cartuchos de sedimentos, de carbón activado de cáscara de coco, o remineralizadores. Su aplicación principal es como pre o post-tratamiento de la ósmosis inversa doméstica.

  Estos cartuchos incorporan su propia carcasa por lo que no es necesaria una carcasa adicional.
- La función de los cartuchos de sedimentos es la eliminación de partículas en suspensión y turbidez del agua. Indicado para instalaciones domésticas e industriales donde se tengan que eliminar partículas sólidas en suspensión o impurezas en suspensión presentes en el agua. Tienen una capacidad filtrante para la retención de partículas en suspensión, con una eficacia de filtración de 5 micras.
- La función de los cartuchos de carbón es la eliminación del cloro, contaminantes orgánicos, sabor y olores.
- La función de los cartuchos remineralizadores, es aumentar el pH del agua tratada.

  - Conexiones disponibles: ¼”.
  - Tamaño: 10” y 11”.
  - Grado de filtración: 5 micras en los cartuchos de sedimentos.
  - Su grado de filtración es nominal.

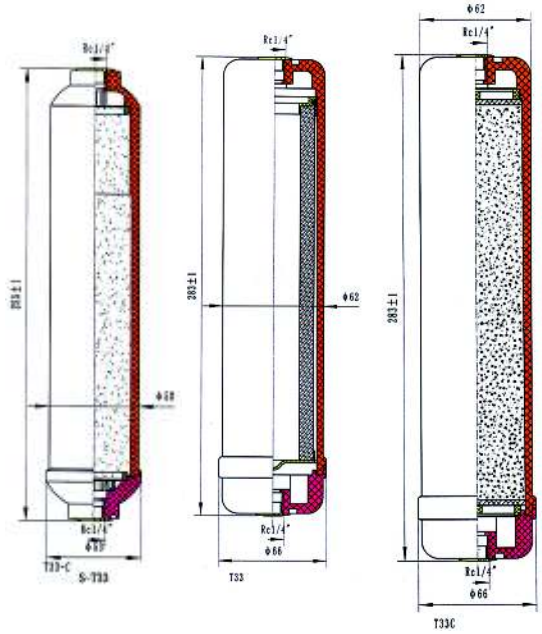

CARTUCHOS MÓNACO

REFERENCIA	DESCRIPCIÓN	TAMAÑO	GRADO DE FILTRACIÓN
ROD001001316	Mónaco Carbón activado cáscara de coco	10”	-
ROD001001315	Mónaco sedimentos 5 micras	10”	5 MICRAS
ROD001001317	Mónaco sedimentos 1 micra	10”	1 MICRA

- Son cartuchos de sedimentos y de carbón activado de cáscara de coco. Su aplicación principal es como pre-tratamiento de la ósmosis inversa doméstica.
- Estos cartuchos incorporan su propia carcasa, por lo que no es necesaria una carcasa adicional, disponen de un cierre de rosca y entrada y salida por el mismo lado, para minimizar el riesgo de fugas de agua.
- La función de los cartuchos de sedimentos es la eliminación de partículas en suspensión y turbidez del agua en sistemas, como por ejemplo, el purificador de agua RO Compact Mónaco o la fuente Serie RO Venize. Tienen una capacidad filtrante para la retención de partículas en suspensión, con una eficacia de filtración que va desde 1 a 5 micras.
- La función de los cartuchos de carbón es la eliminación del cloro, contaminantes orgánicos, sabor y olores.

- Conexiones disponibles: Sistema de rosca.
- Tamaño: 10”.
- Grado de filtración: 1 ó 5 micras los cartuchos de sedimentos.
- Su grado de filtración es nominal.

CARTUCHOS SLIM

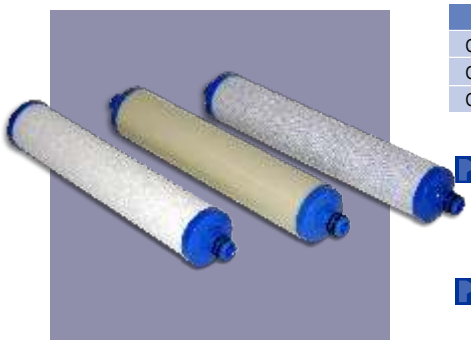

REFERENCIA	DESCRIPCIÓN	TAMAÑO	GRADO DE FILTRACIÓN
CAR001006004	Slim Polipropileno	10”	5 MICRAS
CAR001006005	Slim Carbón granulado	10”	-
CAR001006006	Slim Carbón bloque	10”	-

- Son cartuchos de sedimentos y de carbón activado de cáscara de coco, de ancho especial para carcasas tipo slim. Su aplicación principal es como pretratamiento en diversos sistemas de ósmosis doméstica.
- La función de los cartuchos de sedimentos es la eliminación de partículas en suspensión y turbidez del agua. Tienen una capacidad filtrante para la retención de partículas en suspensión, con una eficacia de filtración de 5 micras.
- La función de los cartuchos de carbón es la eliminación del cloro, contaminantes orgánicos, sabores y olores.

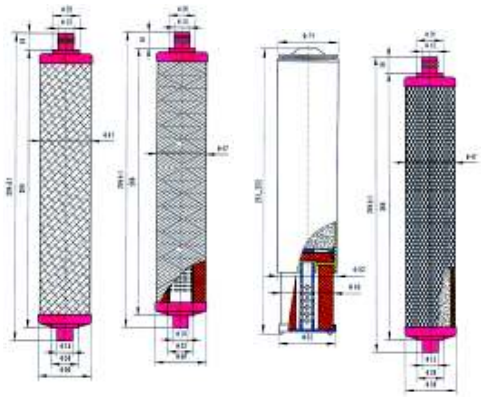

- Tamaño: cartuchos de 10”.
- Ancho: Son cartuchos de ancho especial para carcasas tipo SLIM.
- Grado de filtración: 5 micras en los cartuchos de sedimentos.
- Su grado de filtración es nominal.

MEMBRANAS

MEMBRANAS DE ÓSMOSIS INVERSA 1812

REFERENCIA	MODELO	RECHAZO (%)	CAUDAL MÁXIMO (L/h)
ROD001002001	(MEM-050) Membrana 50 galones/día	98	9,50
ROD001001003	(MEM-075) Membrana 70 galones/día	98	13,25
ROD001001080	(MEM-100) Membrana 100 galones/día	98	19,00
ROD001001145	(MEM-200) Membrana 200 galones/día	98	38,00

- Sistema en el que se realiza el proceso de ósmosis inversa propiamente dicho.
- Nuestras membranas rechazan aproximadamente el 98% de las sustancias nocivas disueltas en el agua como sales, pesticidas, cal, cloro, plomo, etc.
- Membrana diseñada para una larga vida y fácil limpieza (vida aprox. 3 años).
- Nuestras membranas disponen de las siguientes ventajas:
  - Reducen espacios muertos; dichos espacios favorecen el crecimiento bacteriano y su fijación a la membrana.
  - El recubrimiento mejora su efectividad, permitiendo una limpieza efectiva y una desinfección completa del elemento.
  - El diseño de la membrana permite un mejor ajuste con el vaso de presión, con lo cual logramos un aclarado más rápido y la total eliminación de los residuos.
  - El montaje y desmontaje de los elementos es más sencillo.
- Membrana fabricada en poliamida, compuesta de película fina con giro en espiral, que supone la tecnología más avanzada del momento.
  La cubierta de la membrana es rígida y protege al elemento bobinado sito en su interior.
- Su diseño permite el ajuste a las paredes del tubo de presión, mientras se mantiene un paso de agua controlado del efluente alrededor del elemento.

LEHENGOAK, S.A.

CARCASAS ESTÁNDAR

REFERENCIA	MODELO	CONEXIÓN	VASO
CAR0020042	Carcasa transparente	¾ “ H	5”
ROD001001049	Carcasa transparente	¼” H	10”
ROD001001022	Carcasa polipropileno blanca	¼” H	10”
CAR0020041	Carcasa polipropileno azul	¾” H	10”
CAR0020040	Carcasa transparente	¾” H	10”
CAR0020044	Carcasa transparente	¾” H latón	10”
CAR0020043	Carcasa transparente (Incluye soporte y llave)	1” H latón	10”
CAR0060030	Carcasa transparente	Universal a grifo	10”
CAR0020030	Carcasa polipropileno	¾” H	20”

- Carcasas opacas: están fabricadas en FDA polipropileno, por lo que ofrecen unas excelentes prestaciones frente a químicos, ácidos, alcoholes, amoníacos, aceites, bebidas y agua.
- Carcasas transparentes: fabricadas en FDA Styrene-Acrilonitrile (SAN) transparente con el cabezal fabricado en polipropileno.
- Incorporan un sello a prueba de goteo.
- Incorporan un pulsador de color rojo para la purga del filtro.
- Sus aplicaciones son: pre-tratamiento y post-tratamiento de sistemas de filtración, decloración, descalcificación, ósmosis inversa, enfriadores, equipamientos para laboratorios, equipamientos fotográficos, equipamientos de seguridad, servicios de comidas, expendedores de bebidas, equipamiento hospitalario, etc.
- Opcionalmente incluyen soporte, tornillos y llave SPANNER.
- Temperatura de trabajo : 0ºC – 50ºC.
- Presión máxima de trabajo: 8 bar.
- Presión de rotura: 35 bar.
- Dimensiones:

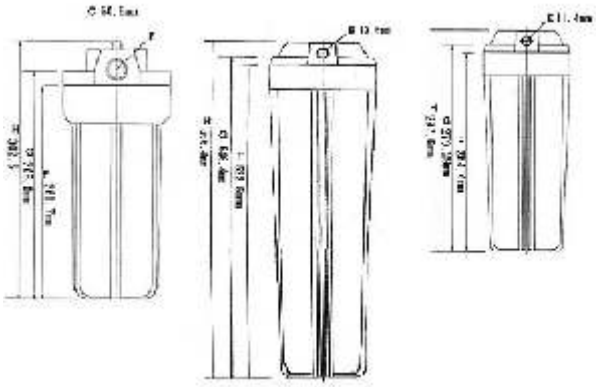

ACCESORIOS

REFERENCIA	MODELO
CAR0030025	(M-601W) Llave apriete carcasas normales
CAR0040025	(M201) Soporte carcasas 10” metal con tornillos
CAR0040026	Soporte carcasas 10” plastica

LEHENGOAK, S.A.

ANCHO ESPECIAL

CARCASAS ANCHO ESPECIAL BIG BLUE

REFERENCIA	MODELO	CONEXIÓN	VASO
CAR0020020	Carcasa Big Blue 10”	1” H	10”
CAR0020015	Carcasa Big Blue 20”	1” H	20”
CAR0020010	Carcasa Big Blue 20”	1 ½” H	20”
CAR0020050	Carcasa Big Blue para cartuchos bolsa	1 ½” H	10”
CAR0020060	Carcasa Big Blue para cartuchos bolsa	1 ½” H	20”

- Son carcasas porta cartucho para cartuchos de ancho big blue de 10” ó 20”.
- Para aplicaciones colectivas o industriales.
- Carcasas opacas: están fabricadas en FDA polipropileno, por lo que ofrecen unas excelentes prestaciones frente a químicos, ácidos, alcoholes, amoníacos, aceites, bebidas y agua.
- Incorporan un sello a prueba de goteo.
- Incorporan un pulsador de color rojo para la purga del filtro.
- Sus aplicaciones son: pre-tratamiento y post-tratamiento de sistemas de filtración, decloración, descalcificación, ósmosis inversa, enfriadores, equipamientos para laboratorios, equipamientos fotográficos, equipamientos de seguridad, servicios de comidas, expendedores de bebidas, equipamiento hospitalario, filtración de agua de pozos, filtraciones para riegos, invernaderos, agricultura, etc.
- Dimensiones:

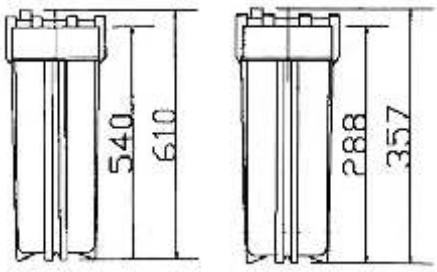

ACCESORIOS

REFERENCIA	MODELO
CAR0030015	Llave apriete carcasas Big Blue
CAR0040014	Soporte carcasas Big Blue metal con tornillo

LEHENGOAK, S.A.

SLIM

CARCASAS TIPO SLIM

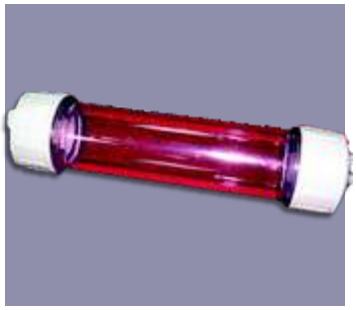

REFERENCIA	MODELO	CONEXIÓN	VASO
CAR0020070-A	Carcasa Slim	¼” Aut.	10”

- Son carcasas para los cartuchos tipo SLIM referenciados en este catálogo.
- Su aplicación principal es la conexión en línea de los diferentes filtros optimizando el espacio. También son utilizadas en sistemas de ósmosis inversa.
- Estas carcasas poseen varias combinaciones de entradas y salidas que nos permiten realizar las conexiones ajustándose a nuestras necesidades.
- Son con 1 entrada y 2 salidas (por lados opuestos y según la necesidad de la instalación una de ellas se taponará).

CONTENEDORES

CONTENEDORES DE MEMBRANAS

REFERENCIA	MODELO	CONEXIÓN
ROD001001015	Contenedor para membrana 1812	¼” Aut.

- Carcasas contenedores para membranas de ósmosis inversa (los denominados vasos de presión), para membranas 1812.

ALTAS PRESIONES

CARCASAS PARA ALTAS TEMPERATURAS Y ALTAS PRESIONES

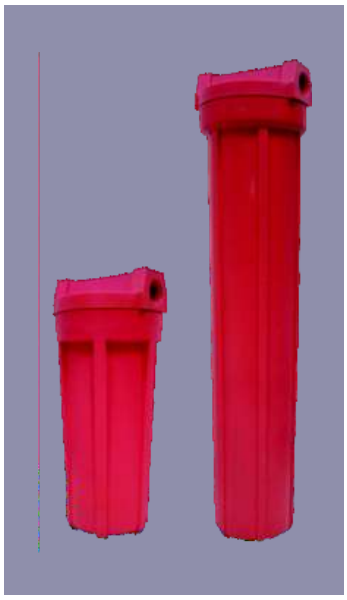

REFERENCIA	MODELO	CONEXIÓN	VASO
CAR0020080	Carcasas altas temp. 10” para cart. estándar	¾” H	10”
CAR0020085	Carcasas altas temp. 20” para cart. estándar	¾” H	20”

- Estas carcasas son excelentes para aplicaciones industriales, ya que permiten la combinación de alta temperatura, alta presión y compatibilidad con gran cantidad de químicos, lo que hacen de estos filtros una excelente alternativa económica.
- Opcionalmente incluyen soporte, tornillos y llave SPANNER.
- Temperatura de trabajo : 0ºC – 93,3ºC.
- Presión máxima de trabajo: 13,8 bar.
- Presión de rotura: 35 bar.

- Fabricadas en nylon reforzado con fibra de vidrio.
- Los sellos y cierres son fabricados en silicona 241.
- Sólo disponible un modelo de tapa (tapa estándar, sin purga y sin base de montaje).
- Aplicaciones:
  - · Filtración de líquidos calientes.
  - · Pesca de agua salada.
  - . Filtración de disolventes orgánicos.*
  - · Filtración de agua caliente.
  - · Filtración de líquidos que contengan Tolueno / Xileno.
  - · Filtración de aceites hidráulicos.
  - · Filtración de alcoholes.
  - · Filtración de aceites vegetales.
  - · Filtración de gasolinas.
  - · Filtración de los líquidos empleados en fotografía.

* Evitar su uso con acetonas.

ACCESORIOS

REFERENCIA	MODELO
ROD001002005	Soporte metálico carcasas estándar
CAR0040010	Soporte metálico carcasas Big Blue
CAR0040014	Soporte metálico lacado carcasas Big Blue
CAR0040025	Soporte lacado carcasas estándar
CAR0040026	Soporte plástico carcasas estándar
CAR0030025	Llave para carcasas estándar
CAR0030015	Llave para carcasas Big Blue

CARCASAS DE ACERO INOXIDABLE

REFERENCIA	MODELO	CONEXIÓN	VASO
ST-500S2	Carcasa acero inox 316 10”	1”, ¾”, ½”, 3/8”	10”
ST-502	Carcasa acero inox 316 20”	1”, ¾”, ½”	20”
GEM 222 1/20”	Carcasa uso sanitario 1 cartucho 20”	¾”, DN14	20”
GEM 222 1/30”	Carcasa uso sanitario 1 cartucho 30”	¾”, DN14	30”
GEM 222 3/20”	Carcasa uso sanitario 3 cartuchos 20”	½”, DN38	20”(3)
GEM 222 3/30”	Carcasa uso sanitario 3 cartuchos 30”	½”, DN38	30”(3)
GEM 222 7/20”	Carcasa uso sanitario 7 cartuchos 20”	2”, DN51	20”(7)
GEM 222 7/30”	Carcasa uso sanitario 7 cartuchos 30”	2”, DN51	30”(7)
GEM 222 9/20”	Carcasa uso sanitario 9 cartuchos 20”	2 ½”, DN63	20”(9)
GEM 222 9/30”	Carcasa uso sanitario 9 cartuchos 30”	2 ½”, DN63	30”(9)

- La gama de las carcasas de ACERO INOXIDABLE está fabricada enteramente en acero inoxidable.
- Dentro de la gama existen dos calidades de acero inox. AISI 304 y AISI 316, dependiendo del tipo de agua a filtrar.

Dentro de esta gama de carcasas tenemos que distinguir varios modelos diferentes según la aplicación a la cual van destinadas:

- a) Carcasas de acero inoxidable monocartuchos (incorporan un solo cartucho estándar en su interior).

  - Según el caudal de agua a tratar poseemos carcasas de 10” y 20”.
  - Conexiones disponibles: ⅜”, ½”, ¾” y 1” (10”). ½”, ¾” y 1” (20”).

- b) Carcasas de acero inoxidable especialmente diseñadas para uso sanitario y alimentario.

  - Están construidas únicamente en acero inoxidable AISI 316L.
  - Los cartuchos que se utilizan en estas carcasas deberán de tener un empalme “E222 OR C3 Ø45”.
  - Según el caudal de agua a tratar, poseemos carcasas de 20” y 30” con 1, 3, 7 y 9 cartuchos en su interior.
  - Los empalmes de conexión de la carcasa son del tipo “TRI CLAMP”. Conexiones disponibles: ¾” (DN19), 1 ½” (DN38), 2” (DN51) y 2 ½” (DN63). Estas carcasas se pueden abrir por su parte superior mediante un “SISTEMA DE GARRAS”. Para garantizar la estanqueidad del cierre utiliza una empaquetadura de jebe con tela, adecuada para entrar en contacto con alimentos, con el cual todas las operaciones de limpieza y mantenimiento resultan sencillas, rápidas y seguras.

- c) Carcasas de acero inoxidable multibolsas o multicartuchos plisados para grandes caudales. Estas carcasas, como cartuchos de filtración, pueden incorporar bolsas BB de 20” o cartuchos plisados de ancho BB. Las conexiones son embridadas o tipo “TRI CLAMP”.

ACERO INOXIDABLE

CARCASAS MULTICARTUCHO DE ACERO INOXIDABLE

REFERENCIA	DESCRIPCIÓN	CONEXIÓN	EJEM. CAUDAL 5 MICRAS
GEM 3/20	3 cartuchos de 20”	1 ½”	6 m³/h
GEM 3/30	3 cartuchos de 30”	2”	9 m³/h
GEM 3/40	3 cartuchos de 40”	2”	12 m³/h
GEM 7/20	7 cartuchos de 20”	2 ½”	14 m³/h
GEM 7/30	7 cartuchos de 30”	2 ½”	21 m³/h
GEM 7/40	7 cartuchos de 40”	2 ½”	28 m³/h
GEM 9/20	9 cartuchos de 20”	2 ½”	18 m³/h
GEM 9/30	9 cartuchos de 30”	2 ½”	22 m³/h
GEM 9/40	9 cartuchos de 40”	2 ½”	36 m³/h
GEM 13/20	13 cartuchos de 20”	3”	26 m³/h
GEM 13/30	13 cartuchos de 30”	3”	39 m³/h
GEM 13/40	13 cartuchos de 40”	3”	52 m³/h
GEM 17/20	17 cartuchos de 20”	DN100 PN10	34 m³/h
GEM 17/30	17 cartuchos de 30”	DN100 PN10	51 m³/h
GEM 17/40	17 cartuchos de 40”	DN100 PN10	68 m³/h
GEM 34/20	34 cartuchos de 20”	DN150 PN10	50 m³/h
GEM 34/30	34 cartuchos de 30”	DN150 PN10	75 m³/h
GEM 34/40	34 cartuchos de 40”	DN150 PN10	100 m³/h

- La gama de las carcasas de la serie GEM está fabricada enteramente en acero inoxidable.
- Dentro de la gama existen dos calidades de acero inox. AISI 304 y AISI 316, dependiendo del tipo de agua a filtrar.
- Estas carcasas son para grandes caudales, desde 6 m³/h hasta 100 m³/h y cartuchos estándar, con agujero pasante, con unas longitudes de 20”, 30” y 40”.
- Según el caudal de agua a tratar poseemos carcasas de 3, 7, 9, 13 y 17 cartuchos con unas longitudes de 20", 30" y 40".
- Conexiones disponibles: 1 ½”, 2”, 2 ½”, 3”, DN100. Según el tipo de carcasa.
- Para el uso con agua de mar, estas carcasas se suministran con un tratamiento anticorrosivo interior.

FILTROS AUTOLIMPIABLES + CARTUCHO PERMANENTE DE ACERO INOX. DE 50 MICRAS

REFERENCIA	CONEXIÓN	TIPO DE LIMPIEZA	CAUDAL MÁXIMO
FAI0010010	¾”	MANUAL	3000 L/h
FAI0010020	1”	MANUAL	4000 L/h
FAI0010030	1 ¼”	MANUAL	5500 L/h
FAI0010040	1 ½”	MANUAL	8500 L/h
FAI0010050	2”	MANUAL	10500 L/h
FAI0020010	¾”	AUTOMÁTICA	3000 L/h
FAI0020020	1”	AUTOMÁTICA	4000 L/h
FAI0020030	1 ¼”	AUTOMÁTICA	5500 L/h
FAI0020040	1 ½”	AUTOMÁTICA	8500 L/h
FAI0020050	2”	AUTOMÁTICA	10500 L/h

- Materiales:
  - Carcasa: bronce cromado.
  - Carcasa: bronce cromado.
  - Vaso: Trogamid – T.
  - Cartucho: Acero inox. AISI 304.
- Limpieza:
  - Manual: Abriendo y cerrando una válvula en la parte baja del vaso.
  - Automática: Mediante una electroválvula comandada por un programador temporizado.
- Grado de filtración: 50 micras.
- Su grado de filtración es nominal.
- Dimensiones:

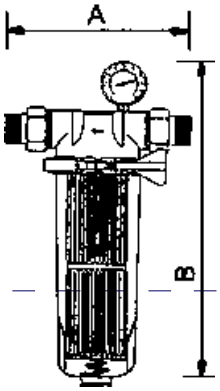

A (mm) 193

B (mm) 385

ACERO INOXIDABLE

FILTROS CON CARTUCHO DE ACERO INOXIDABLE AISI 136 MOD. GE

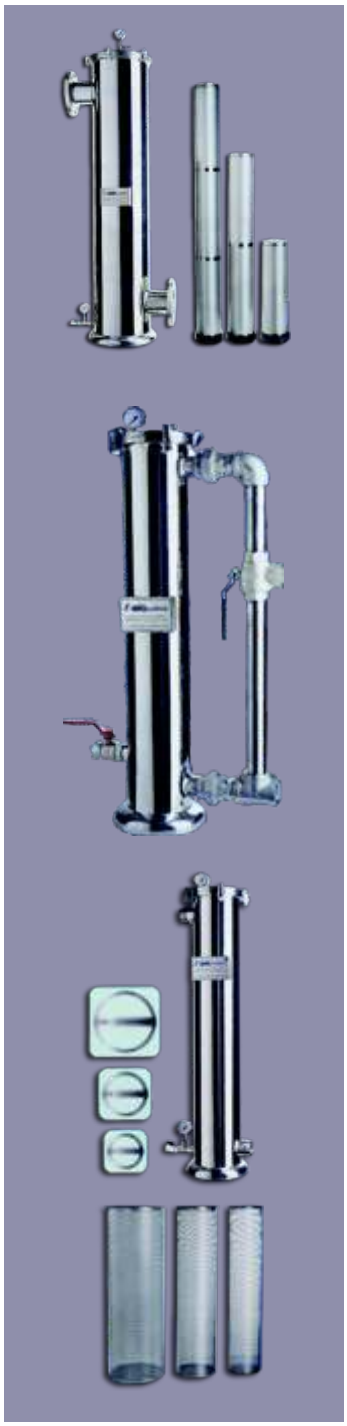

REFERENCIA	DESCRIPCIÓN	CONEXIÓN	CAUDAL
GE 1/35	GE 1Cx35 1 ½”	1 ½”	16 m³/h
GE 1/70	GE 1Cx70 2”	2”	32 m³/h
GE 1/100	GE 1Cx100 3”	3”	45 m³/h
GE 3/35	GE 3Cx35 3”	3”	50 m³/h
GE 3/70	GE 3Cx70 3”	3”	95 m³/h
GE 3/100	GE 3Cx100 DN100 PN10	DN100 PN10	135 m³/h
GE 5/70	GE 5Cx70 DN100 PN10	DN100 PN10	160 m³/h
GE 5/100	GE 5Cx100 DN100 PN10	DN150 PN10	200 m³/h
GE 12/70	GE 12Cx70 DN100 PN10	DN200 PN10	384 m³/h
GE 12/100	GE 12Cx100 DN100 PN10	DN200 PN10	480 m³/h
GE/C 1/35	GE/C 1Cx35 1 ½”	1 ½”	16 m³/h
GE/C 1/70	GE/C 1Cx70 1 ½”	1 ½”	30 m³/h
GE/C 1/100	GE/C 1Cx100 1 ½”	1 ½”	40 m³/h
GE/C 3/35	GE/C 3Cx35 2”	2”	50 m³/h
GE/C 3/70	GE/C 3Cx70 3”	3”	90 m³/h
GE/C 3/100	GE/C 3Cx100 3”	3”	100 m³/h
GE/CS 130	GE/CS 130 800 micras 2”	2”	30 m³/h
GE/CS 160	GE/CS 160 800 micras 2”	2”	50 m³/h
GE/CS 230	GE/CS 230 800 micras 3”	3”	90 m³/h

- La serie GE constituye la familia de filtros fabricada enteramente en acero inox.
- Los cartuchos de esta serie son fabricados en acero AISI 316 L y todos cuentan con un especial refuerzo interior especial que robustece su estructura, asegurando su indeformabilidad también bajo elevado esfuerzo mecánico.Dichos cartuchos están equipados, según su serie, con una malla de 50 µm, pero se puede disponer también de grados de filtración diferentes.
- Todos los colectores se pueden abrir en su parte superior y, gracias al ya probado "sistema de garras", todas las operaciones de limpieza y mantenimiento resultan sencillas, rápidas y seguras.
- Gamas disponibles:
  - GE: modelo estándar.
  - GE/C: Modelo con sistema de contralavado.
  - GE/CS: Modelo con canastilla de acero inox. AISI 316 de 800 micras.

CINTROPUR

- Sistema de filtración para agua con prefiltración centrífuga, para aplicaciones domésticas e industriales.

- Principales ventajas:
  - Caudal elevado y constante.
  - Baja pérdida de presión.
  - Filtración prácticamente sin acumulación.
  - Prefiltración centrífuga con efecto ciclónico.
  - Aparato profesional, robusto y fiable.
  - Purga inferior rápida y fácil.
  - Sistema exclusivo, ecológico y económico de la tela filtrante.
  - Control visual de la tela filtrante (vaso transparente).

- Gamas:
  - Filtración de agua: su sistema se basa en una doble originalidad. El flujo del agua que entra se transforma en un torbellino, mediante la hélice centrífuga que precipita las partículas pesadas en el fondo del recipiente. La exclusividad del tamiz filtrante CINTROPUR® (elección de 5 micras a 300 micras) asegurará el segundo nivel de filtración de acuerdo con el micraje elegido.
  - Tratamiento de agua (TE): equipados con un tubo difusor con un tamiz de retención para granulados, permiten realizar un tratamiento de las aguas por medio de carbono activado (eliminación de sabores y olores) o cristales de poli-fosfatos (reducir los efectos incrustantes de la cal).
  - El DUO NW25, combina una prefiltración y el tratamiento por carbono activado.

REFERENCIA	MODELO	DIÁMETRO DE CONEXIÓN	CAUDAL MEDIO (m3/h)	PRESIÓN DE SERVICIO (bar)	PRESIÓN MAX. DE TRABAJO (bar)	TEMERATURA MÁX. (ºC)	PESO (Kg)	TELA FILTRANTE DE ORIGEN (micras)	VOLUMEN DEL VASO (dm3)	SUPERFICIE DE FILTRACIÓN (cm2)
CAR001009310	NW 18	¾”	3.5	10	16	50	1.1	25	-	190
CAR001009210	NW 25	¾ ó 1”	5.5	10	16	50	1.3	25	-	450
CAR001009330	NW 32	1 ¼”	6.5	10	16	50	1.8	25	-	840
CAR001009320	NW 25 DUO	¾ + 1”	0.5	10	16	50	2.6	25	2 x 0.85	1 x 450
CAR001009325	NW 25 TE	1”	0.5	10	16	50	1.3	-	0.85	-
CAR001009335	NW 32 TE	1 ¼”	0.5	10	16	50	1.8	-	1.70	-

- Dimensiones:

Cotas en mm	A	B	C
NW 18	232	187	77
NW 25	355	310	77
NW 25 TE	355	310	77
NW 32	540	495	77
NW 32 TE	540	495	77

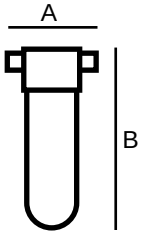

FILTRO DE DUCHA

FILTRO DE DUCHA

REFERENCIA	MODELO	CONEXIÓN
CAR0110020	Filtro ducha (incluye cartucho)	½" m-h
CAR0110110	Cartucho para filtro ducha	-

- Elimina cloro, metales pesados y microorganismos.

RAYOS ULTRAVIOLETA

FILTRO DE CARBÓN ACTIVADO GRANULADO MÁS ESTERILIZADOR DE RAYOS ULTRAVIOLETA

REFERENCIA	MODELO	CONEXIÓN	VASO	CAUDAL MÁXIMO
UV0010001	Carcasa + esterilizador UV + filtro carbón granulado 10"	½"	10"	450 L/h

- Carcasa + esterilizador UV + filtro carbón granulado 10".

FILTRACIÓN PARA CONSUMO HUMANO

SISTEMAS DE FILTRACIÓN PARA CONSUMO HUMANO

REFERENCIA	MODELO	CONEXIÓN	VASO
CAR0060030	Carcasa transparente con conexión universal a grifo	¼”	10”
CAR0060040	2 carcasas transp. kit de montaje bajo fregadero y grifo	¼”	10”
CAR0060050	3 carcasas transp. kit de montaje bajo fregadero y grifo	¼”	10”

- Sistema de filtración de agua de 1, 2 ó 3 etapas, para cartuchos de 10" de sedimentos y/o carbón activado.

SISTEMA DE FILTRACIÓN PARA CONSUMO HUMANO – F CERAMIC

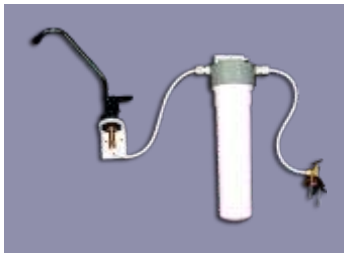

REFERENCIA	MODELO	CONEXIÓN	VASO
CAR0060035	Carcasa transp. 10" filtro cerámico Kit montaje y grifo	¼”	10”

- Sistema de filtración de agua para montaje bajo el fregadero, con grifo de suministro.
- Función: filtración absoluta con un grado de filtración de 0,9 µm. Además, reduce el cloro en un 97%, la turbidez (99%) y los gérmenes (99%).

ÓSMOSIS INVERSA DOMÉSTICA

RO-0

- Sistema de ósmosis inversa de 5 etapas de funcionamiento automático.

- Prefiltración: filtros de 10” de sedimentos de 5 micras, carbón granulado, carbón bloque.
- Membrana: 70 GPD.
- Depósito de acumulación:
  - Volumen total: 12 L.
  - Volumen agua almacenada: 5-10 L (dependiendo de la presión de entrada y aire acumulado).
- Post filtro: In-line 10” de carbón activado.
- Producción diaria: 100-150 L a 3 bar de presión.
- Salinidad máxima: 2.500 mg/L.
- Límites presión de trabajo: 2,5 – 6 bar.
- Temperatura de trabajo: 5ºC – 35ºC.
- Opcionalmente puede incluir un esterilizador ultriavioleta de seguridad para el agua producida.
- Dimensiones:

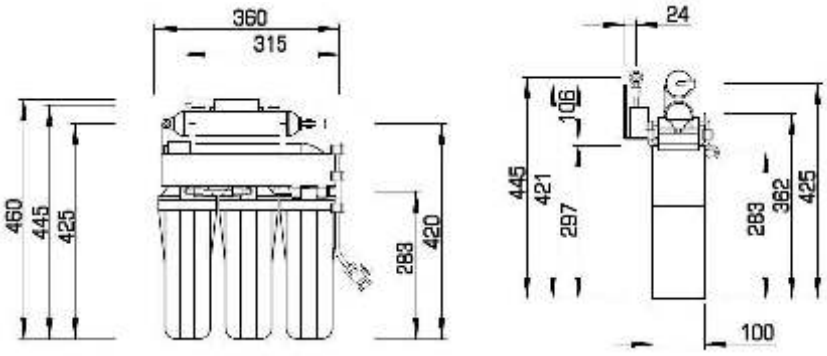

RO-0 FM

- Sistema de ósmosis inversa de 5 etapas de funcionamiento automático con sistema de flushing manual.

- Incluye sistema de flushing manual para alargar ladurabilidad de filtros y membranas, manómetro a la entrada y válvula de aguja para regular la presión de entrada de agua al equipo.
- Prefiltración: filtros de 10” de sedimentos de 5 micras, carbón granulado, carbón bloque.
- Membrana: 70 GPD.
- Depósito de acumulación:
  - Volumen total: 12 L
  - Volumen agua almacenada: 5-10 L (dependiendo de la presión de entrada y aire acumulado).
- Post filtro: In-line 10” de carbón activado.
- Producción diaria: 100-150 L a 3 bar de presión.
- Salinidad máxima: 2.500 mg/L.
- Límites presión de trabajo: 2,5 – 6 bar.
- Temperatura de trabajo: 5ºC – 35ºC.
- Opcionalmente puede incluir un esterilizador ultriavioleta de seguridad para el agua producida.
- Dimensiones:

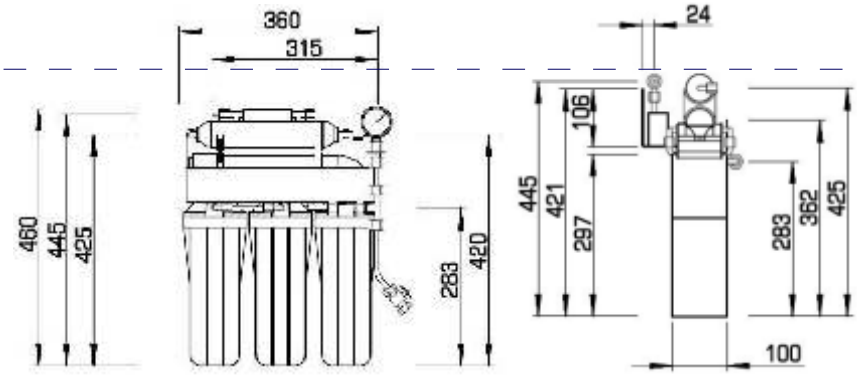

ÓSMOSIS INVERSA DOMÉSTICA

RO-1

- Sistema de ósmosis inversa de 5 etapas con bomba.

- Incluye bomba de presión.
- Prefiltración: filtros de 10” de sedimentos de 5 micras, carbón granulado, carbón bloque.
- Membrana: 70 GPD.
- Depósito de acumulación:
  - Volumen total: 12 L.
  - Volumen agua almacenada: 5-10 L (dependiendo de la presión de entrada y aire acumulado).
- Post filtro: In-line 10” de carbón activado.
- Producción diaria: 200-250 L.
- Salinidad máxima: 2.500 mg/L.
- Límites presión de trabajo: 0,2 – 4 bar.
- Temperatura de trabajo: 5ºC – 35ºC.
- Opcionalmente puede incluir un esterilizador ultriavioleta de seguridad para el agua producida.
- Dimensiones:

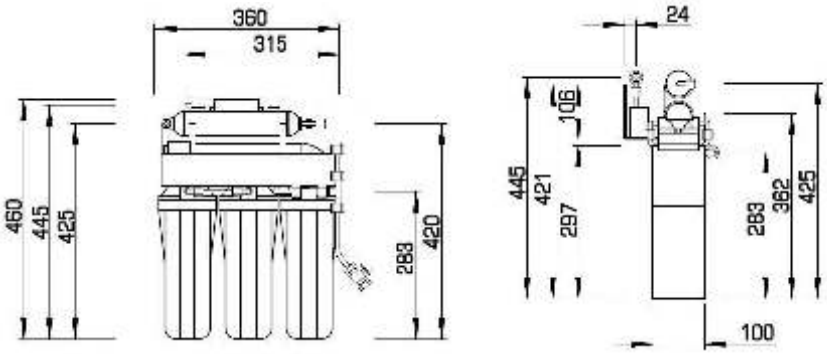

ÓSMOSIS INVERSA DOMÉSTICA

RO COMPACT MÓNACO

- Sistema de ósmosis inversa compacto, diseñado para ahorrar el máximo espacio.
- Prefiltración: cartuchos de sedimentos de 5 micras, 1 micra, y carbón activado bloque.
- Membrana: 75 GPD.
- Depósito de acumulación:
  - Volumen total: 10 L.
  - Volumen agua almacenada: 5-8,5 L (dependiendo de la presión de entrada y aire acumulado).
- Post filtro: In-line 10” de carbón activado.
- Producción: 100 – 150 L/día a 3 bar de presión.
- Límites presión de trabajo: 2,5 – 6 bar.
- Temperatura de trabajo: 5ºC – 35ºC.
- Incluye:
  - Conector a grifo estándar.
  - Kit de instalación completo.
- Dimensiones: 550x340x460 mm (largo x ancho x alto). Peso: 14 kg (±0.5 kg).
- Opcionalmente puede incluir un esterilizador ultravioleta de seguridad para agua producida.

RO COMPACT MÓNACO PUMP

- Sistema de ósmosis inversa compacto, diseñado para ahorrar el máximo espacio.
- Prefiltración: cartuchos de sedimentos de 5 micras, 1 micra, y carbón activado bloque.
- Membrana: 75 GPD.
- Depósito de acumulación:
  - Volumen total: 10 L.
  - Volumen agua almacenada: 5-8,5 L (dependiendo de P de entrada y aire acumulado).
- Post filtro: In-line 10” de carbón activado.
- Producción: 200 – 250 L/día.
- Límites presión de trabajo: 0,2 – 4,5 bar.
- Temperatura de trabajo: 5ºC – 35ºC.
- Incluye:
  - Conector a grifo estándar.
  - Kit de instalación completo.
- Dimensiones: 550x340x460 mm (largo x ancho x alto). Peso: 15 kg (±0.5 kg).
- Opcionalmente puede incluir un esterilizador ultravioleta de seguridad para agua producida.

MALETÍN RO DEMO BASIC 75 G PUMP

- Maletín para demostración en casa del cliente.
- Incluye bomba de presión, electroválvula de entrada de agua dirigida por presostatos de alimentación de agua y de llenado de tanque.
- Prefiltración: cartuchos in-line de 11” de sedimentos de 5 micras y carbón activado.
- Membrana: 70 GPD.
- Producción diaria: 190-230 L.
- Salinidad máxima: 2.500 mg/L.
- Límites presión de trabajo: 0,2 – 4,5 bar.
- Temperatura de trabajo: 5ºC – 35ºC.

SISTEMAS DE ÓSMOSIS INVERSA SEMI-INDUSTRIALES

RO-2-C

- Sistema de ósmosis inversa semi-industrial, diseñado para producir una elevada cantidad de agua.

- Incluye dos membranas, bomba de presión, electroválvula de entrada de agua dirigida por presostatos de alimentación de agua y de llenado de tanque, autoflushing totalmente automático mediante electroválvula, y sonda de conductividad.
- Todo el proceso de purificación del agua está controlado por un microprocesador electrónico con luces de funcionamiento y estado que nos permite además visualizar en el display:
  - Medida de la calidad del agua en TDS (ppm).
  - Tiempo de autoflusing.
  - Tiempo de producción de agua.
  - Interruptor de protección si el tanque está lleno.
- Prefiltración: filtros de 20” de sedimentos de 5 micras, carbón granulado, carbón bloque.
- Membrana: 70 GPD (2 unidades).
- Depósito de acumulación:
  - Volumen total: 40 L.
  - Volumen agua almacenada: 20-30 L (dependiendo de la presión de entrada y aire acumulado).
- Post filtro: In-line 11” de carbón activado.
- Producción diaria: 350-400 L.
- Salinidad máxima: 2.500 mg/L.
- Límites presión de trabajo: 0,2 – 6 bar.
- Temperatura de trabajo: 5ºC – 35ºC.
- Opcionalmente, puede incluir un esterilizador ultravioleta de seguridad para el agua producida.

RO-2X2-C

- Sistema igual al RO-2-C, pero con dos bombas, una para cada membrana, consiguiendo así una mayor producción y una mejor calidad de agua producida.
- Producción diaria: 400-500 L.

LEHENGOAK, S.A.

SISTEMAS DE ÓSMOSIS INVERSA SEMI-INDUSTRIALES

RO-800 Y RO-1500

- Sistemas de ósmosis inversa semiindustriales de producción superior.

- Estos sistemas incluyen un filtro de cartucho de 5 micras, bomba de alta presión con cabezal en acero inoxidable 316, membrana con vaso de presión (una membrana 2521 en el caso del modelo RO-800, y dos membranas 2521 en el caso del modelo RO-1500), manómetros de alta y baja presión con glicerina interior de acero inoxidable 316, presostatos de alta y baja presión, cuentahoras de tiempo de funcionamiento, interruptor on-off con protección térmica del motor de la bomba de alta presión con indicador luminoso que avisa si existe fallo en el motor. Todos los tubos y conexiones de agua producida con grado alimentario.

- RO- 800: Producción máxima de 800 L/día.
- RO-1500: Producción máxima de 1500 L/día.

LEHENGOAK, S.A.

CARTUCHOS DE SEDIMENTOS

REFERENCIA	DESCRIPCIÓN	TAMAÑO	ANCHO	GRADO DE FILTRACIÓN
CAR001001009	Espuma de polipropileno 10" 5 micras	10”	ESTÁNDAR	5 MICRAS
CAR001006003	In-line 11" polipropileno	11”	IN-LINE	5 MICRAS
CAR001006004	Slim polipropileno	10”	SLIM	5 MICRAS
ROD001001315	Cartucho PP RO Compact Mónaco 5M	10”	IN-LINE	5 MICRAS
ROD001001317	Cartucho PP RO Compact Mónaco 1M	10”	IN-LINE	1 MICRA

CARTUCHOS CARBÓN ACTIVADO

REFERENCIA	DESCRIPCIÓN	TAMAÑO	ANCHO
CAR001002003	Carbón activado granular 10"	10”	ESTÁNDAR
CAR001001001	Carbón activado bloque 10"	10”	ESTÁNDAR
CAR001006001	In-line 11" carbón activado	11”	IN-LINE
CAR001006000	In-line 10" carbón activado (Postfiltro)	10”	IN-LINE
CAR001006005	Slim carbón activado granular	10”	SLIM
CAR001006006	Slim carbón bloque	10”	SLIM
ROD001001316	Mónaco carbón activado	10”	IN-LINE

MEMBRANAS

REFERENCIA	DESCRIPCIÓN	TAMAÑO
ROD001002001	Membrana 50 galones/día	1812
ROD001001003	Membrana 70 galones/día	1812
ROD001001080	Membrana 100 galones/día	1812
ROD001001015	Contenedor para membranas 1812	1812

DEPÓSITOS

REFERENCIA	DESCRIPCIÓN	VOLUMEN
ROD001001046	Depósito plástico blanco	3,2 galones
ROD001002007	Depósito metálico azul	11 galones

LEHENGOAK, S.A.

GRIFOS DISPENSADORES

REFERENCIA	DESCRIPCIÓN
ROD001002006	Grifo THD RO-2
ROD001001020	Grifo estándar
ROD001001092	Grifo de volante THD-K
ROD001001090	Grifo THD RO
ROD001001097	Grifo 6-03-K
ROD001001035	Grifo metálico de palanca lateral
ROD001001096	Grifo palanca cromado
ROD001001034	Grifo de diseño para equipos RO modelo TG DIS
ROD001001094	Grifo monomando 3 vías
ROD001001039	Soporte plástico para grifo
ROD001001017	Soporte metálico para grifo

LEHENGOAK, S.A.

ACCESORIOS CONEXIÓN

REFERENCIA	DESCRIPCIÓN
ROD001001038	Adaptador de 3/8” con conexión de salida
ROD001001023	Adaptador de ½” con conexión de salida
ROD001002009	Tapón con salida ¼”
ROD001001088	Válvula reguladora de presión en codo ¼” M – tubo ¼”
ROD001001087	Válvula reguladora de presión recta ¼” – tubo ¼”
ROD001001085	Válvula bola ¼” H – ¼” H (para flushing manual)
ROD001001027	Válvula bola ¼” M- tubo ¼”
ROD001001028	Válvula bola plástica (para depósitos equipos RO)
ROD001001048	Abrazadera de desagüe
LAT0140010	Tubo ¼” transparente
LAT0140020	Tubo ¼” blanco
LAT0140030	Tubo 3/8” blanco
MAN0010060	Manómetro equipos RO
ROD001001083	Kit manómetro + válvula reguladora de presión
ROD001001040	Válvula automática de 4 vias (de corte)
ROD001001030	Restrictor de caudal
ROD001001054	Te ¼” M – ¼” tubo – ¼” tubo
ROD001001052	Te ¼” tubo – ¼” M – ¼” tubo
ROD001001053	Te ¼” tubo – ¼” tubo – ¼” tubo
ROD001001060	Codo 1/8” M – ¼ “ Americana
ROD001001061	Codo ¼” M – ¼ “ Americana
ROD001001062	Codo 3/8” M – ¼ “ tubo
ROD001001029	Codo con válvula de retención
ROD001001070	Unión ¼” M – ¼” tubo
ROD001001071	Pasatabique ¼” tubo – aut – 1/4” tubo
ROD001001031	Refuerzo ¼”
ROD001001032	Refuerzo 3/8”
ROD001001082	Clip seguridad equipos RO
ROD001001019	Soporte fijo simple para carcasas de membranas
ROD001001018	Soporte doble cartuchos in-line – carcasas membranas
ROD001003001	Soporte doble para carcasas de membranas
ROD001001022	Carcasa equipos RO (sin tapa)
ROD001001079	Carcasa equipos RO transparente (sin tapa)
CAR0030027	Llave para carcasas equipos RO

LEHENGOAK, S.A.

SISTEMAS DE SEGURIDAD

REFERENCIA	DESCRIPCIÓN	FUNCIÓN
ROD001001058	Válvula aquastop	Sistema de prevención de fugas de agua
ROD001001059	Válvula reductora y reguladora de presión	Reduce la presión en caso de presión excesiva de entrada

REPUESTOS

REFERENCIA	DESCRIPCIÓN
ROD001001010	Bomba para equipo RO
ROD001001012	Transformador
ROD001001026	Presostato alta
ROD001001025	Presostato baja
ROD001001045	Válvula solenoide 24 V
ROD001001024	Válvula solenoide 220 V
ROD001001113	Sonda de conductividad para equipos RO

LEHENGOAK, S.A.

ENFRIADOR DE AGUA - MINI COOL

- Enfriador de agua de reducidas dimensiones, diseñado para utilizar debajo de la encimera de la cocina en los hogares o comedores de oficinas.
- Para obtener agua fría al instante, sin tener que guardarla en incómodas botellas en el frigorífico.
- Su especial configuración interna, permite ofrecer, aún siendo el enfriador más pequeño del mercado, una elevada capacidad de frío.
- Totalmente fabricado en Acero Inoxidable AISI 304 (interior y exterior).
- Capacidad de frío: (13 L/h).
- Dimensiones (cm): 27 x 28 x 28.

ESTERILIZADORES ULTRAVIOLETAS

REFERENCIA	DESCRIPCIÓN	CAUDAL
UV0340010	Esterilizador rayos UV modelo UV-RO	300
UV0400010	Esterilizador rayos UV modelo UV-107	300
UV0400013	Tubo de cuarzo para esterilizador UV-107	-
UV0400012	Lámpara para esterilizador UV-107	-
UV0400030	Esterilizador rayos UV modelo UV-403	600
UV0400033	Tubo de cuarzo para esterilizador UV-403	-
UV0400032	Lámpara para esterilizador UV-403	-

SISTEMAS DE MEDICIÓN

REFERENCIA	DESCRIPCIÓN
ANA0050320	Medidor de bolsillo de pH digital
ANA0050305	Medidor TDS
CAR0120010-A	Doble precipitador de electrolisis

LEHENGOAK, S.A.

FUENTES CON ÓSMOSIS INVERSA

SERIE RO VENIZE

- Fuente con ósmosis inversa que se compone, además de su membrana y su postfiltro de carbón, de filtros de espuma de polipropileno (sedimentos) y de carbón activado.
- Incluye bomba de presión.
- Capacidad de almacenamiento:
  - Agua fría: 2 L.
  - Agua caliente: 2 L.
  - Agua ambiente: 10 L.
  - Producción: 250 L/día.
- Capacidad de enfriamiento: 20 L/h.
- Capacidad de calentamiento: 10 L/h.
- Dimensiones: (Alto x ancho x fondo): 105,5 x 40 x 36 cm.

SERIE 77OI

- SISTEMA DE OSMOSIS PATENTADO:
  Incorpora un sistema de ósmosis inversa único en el mercado, que representa un rediseño de los sistemas tradicionales.
  Reduce al máximo la necesidad de múltiples conexiones y tubos.
  Evita perdidas de agua debidas al uso o a subidas de la presión del agua.
- GRAN RENDIMIENTO:
  Elevada producción de agua: 250 L/día.
- ELEVADA PRODUCTIVIDAD:
  Alto indice de aprovechamiento del agua de entrada: 35%.
- SUPERIOR CAPACIDAD DE FRÍO:
  Estructura y elementos internos especialmente diseñados para lograr una gran capacidad de frío.
- ELEGANTE DISEÑO:
  Diseño curvo totalmente en acero inoxidable (interior y exterior).
- GRAN DURACIÓN:
  Elementos, materiales y fabricación que garantizan una gran duración de la fuente de ósmosis M-77OI.

FUENTES ENFRIADORAS

SERIE LIFE

Enfriadores de pie, con o sin botellón. Frontal de plástico negro y laterales y frontal inferior de acero AISI 303.

- Life B: modelo con botellón. Agua caliente y fría.
- Life P: agua caliente y fría con agua de red.
- Life BT: enfriador/calentador de sobremesa con botellón con frontal de plástico y paneles de acero pintado.

SERIE 1

Enfriadores de pie, con botellón de 10 ó 20 litros. Temperatura regulable por termostato.

- M-11: modelo con grifo para agua fría.
- M-12: grifo para agua fría. Grifo para agua caliente a 75ºC, para bebidas calientes.
- M-15: dos temperaturas. Grifo para agua fría. Grifo para agua natural.

SERIE 7

Enfriadores de pie, con o sin botellón. Grifos de plástico. Exterior cilíndrico.

- M-77: con botellón de 10 ó 20 litros. Dos temperaturas: agua fría y agua natural.
- M-77 ID: instalación directa a la red de agua. Dos temperaturas: agua fría y agua natural.

LEHENGOAK, S.A.

FUENTES ENFRIADORAS

SERIE 3

- Enfriadores de sobremesa, con botellón de 10 litros
  - M-3: grifo para agua fría.

SERIE 5

- Enfriadores de sobremesa. Botellón de 8 litros de cristal. Exterior cilíndrico.
  - M-5: grifo para agua fría.

SERIE 2

- Fuentes de agua a surtidor, sin refrigeración. Construidas totalmente en Acero Inoxidable AISI 304 (interior y exterior). Exterior igual serie 6.
  - M-2 APU: accionamiento a pulsador manual.
  - M-2 APE: accionamiento a pedal.

SERIE 4

- Fuentes murales a surtidor, especiales para sujeción a pared. Construidas totalmente en Acero Inoxidable AISI 304 (interior y exterior). Temperatura del agua regulable por termostato.
  - M-4 A: fuente mural a surtidor, accionamiento a pulsador para agua fría.
  - M-4 A LV: igual a M-4A + llenavasos.
  - M-4 A SF: fuente mural a surtidor, accionamiento a pulsador para agua natural.

LEHENGOAK, S.A.

FUENTES ENFRIADORAS

SERIE 8

- Fuentes de gran capacidad, con cuello de cisne para llenado de recipientes.
- Construidas totalmente en Acero Inoxidable AISI 304 (interior y exterior).
- Temperatura del agua regulable por termostato.

- M-8A: solamente cuello de cisne para llenado de recipientes con agua fría. Accionamiento mediante pulsador manual.
- M-88A: cuello de cisne para llenado de recipientes con agua fría. Incluye surtidor con mando de pulsador manual para agua fría.
- M-88 A FO: cuello de cisne para llenado de recipientes con agua fría. Incluye surtidor con tres temperaturas:
  - Pedal: agua fría.
  - Pulsador: agua natural.
  - Pedal + pulsador: agua a temperatura intermedia.

SERIE 6

- Fuentes de agua fría a surtidor construidas totalmente en Acero Inoxidable AISI 304 (interior y exterior). Temperatura del agua regulable por termostato.

- M-6A PU: accionamiento a pulsador manual.
- M-6A PU LV: igual que M-6A PU + llenavasos.
- M-6A PE: accionamiento a pedal.
- M-6A PE LV: igual a M-6A PE + llenavasos.
- M-66A: surtidor con 3 temperaturas:
  - Pedal: agua fría.
  - Pulsador: agua natural.
  - Pedal + pulsador: agua a temperatura intermedia.
- M-66A LV: igual a M-66A + llenvavasos.
- M-6A OP: accionamiento automático, por célula de proximidad.
- M-6A RO: acabado exterior circular. Accionamiento a pulsador.
- M-6A RO LV: igual a M-6A RO + llenavasos.

LEHENGOAK, S.A.

FUENTES ENFRIADORAS

SERIE 6 MV

- Fuente para uso de personas que precisan silla de ruedas para desplazarse habitualmente.
  - M-6A PU MV: Surtidor para agua fría.

    Accionamientos:

    Fuente de pie: pulsador manual.

    Accesorio MV: automático por sensor de proximidad.

SERIE TANEX

- Fuentes de agua refrigerada a surtidor.
- Accionamiento a pulsador manual.
- Chasis interior de acero con tratamiento anticorrosivo.
- Plato superior de Acero Inoxidable.
- Temperatura del agua regulable por termostato.
  - T-6P: exterior de acero plastificado.
  - T-6P LV: igual a T-6P + llenavasos.
  - T-6A: exterior de acero inoxidable.
  - T-6A LV: igual a T-6A + llenavasos.

LEHENGOAK, S.A.

DESCALCIFICADORES DE BAJO CONSUMO

DURLEM

Calidad certificada:

La Organización de Consumidores y Usuarios Europea (OCU en España), después de estudiar con pruebas de laboratorio las marcas de descalcificadores más vendidas en Europa, ha seleccionado al descalcificador Durlem Vi 50:

- Como el mejor del mercado (el mejor de la lista).
- Como el mejor descalcificador en relación calidad-precio (compra maestra).

Sus principales ventajas son:

- Es el descalcificador con menor consumo de sal del mercado: 14 gr de sal / m³ /ºf.
- Es el descalcificador con menor consumo de agua del mercado: 34 lts/ m³ a 35 ºf.
- Es el descalcificador con menor tamaño de superficie del mercado: Solamente ocupa una superficie equivalente a un folio A4.
- Esteriliza la resina en cada regeneración.

Gamas:

- Vi50:

  Es el aparato estándar para uso doméstico.

  Para un consumo de agua de hasta 250 m³/año.

  Dimensiones A-L-P: 120 – 20 – 30 cm.
  Volumen de la resina: 10 L.
  Capacidad del depósito de sal: 25 kg.

- Vi50 dúo:

  Es la solución ideal para posibles problemas de altura. Su forma compacta le permite, por ejemplo, instalarlo en una bodega baja. En ese caso, el depósito de sal se encuentra junto a la parte del depósito de resina y de la unidad de control.

  Dimensiones A-L-P: 75 – 40 – 30 cm.
  Volumen de la resina: 10 L.
  Capacidad del depósito de sal: 40 kg.

- Vi30:

  Es la versión "piso" del Vi50 y es perfecto para un consumo poco elevado (- 90 m³/año). Su altura de 61 cm le permite insertarse fácilmente en un mueble de cocina. Es también el descalcificador ideal para aplicaciones específicas (baño de vapor, hamam...).

  Dimensiones A-L-P: 61 – 40 – 30 cm.
  Volumen de la resina: 6 L.
  Capacidad del depósito de sal: 25 kg.

- Vi100:

  El Vi100 es un modelo de capacidad superior para un consumo de agua elevado (+ de 250 m³/año) o cuando el agua que ingresa presenta una dureza importante (+ 45ºf).

  Dimensiones A-L-P: 130 – 40 – 30 cm.
  Volumen de la resina: 20 L.
  Capacidad del depósito de sal: 40 kg.

TIPOS DE VÁLVULAS

Gamas:

Podemos diferenciar los distintos tipos de descalcificadores según el tipo de válvula y el volumen de resinas. Disponemos en nuestra gama de distintos tipos de válvulas. Todas se regeneran automáticamente mediante un programador cronométrico o volumétrico:

- Programador cronométrico: permite elegir el día y la hora de la semana en la cual deseamos realizar la regeneración.
- Programador volumétrico: Permite fijar el caudal de agua a tratar y la hora a la que deseamos que se inicie la regeneración automática. Regenera automáticamente por medio de un temporizador horario semanal.
- Todos los modelos incluyen la opción de regeneración manual, mediante la cual es posible efectuar la regeneración del equipo en cualquier momento. Esta acción es independiente de la programación automática del equipo. Una vez accionada, ésta se completa automáticamente pasando a continuación a la programación automática fijada de antemano.

Tipos de válvulas:

- FLECK.
- AUTOTROL.
- AUTOTROL LOGIX.
- SIATA.

Válvula By-pass (opcional): para ser conectada a la válvula de control automático mediante dos conexiones flexibles.

Suministrada con:

- Válvula By-pass.
- Válvula de combinación para la regulación de la dureza residual.
- Válvula de parada.
- Dispositivo para compensar la pérdida de presión con apertura automática de la válvula de By-pass y cierre automático sucesivo (no incluida).

Características generales:

- Presión de funcionamiento: 1,5 - 6,0 bar.
- Temperatura de funcionamiento: 40ºC.
- Suministro eléctrico: 220V, 50 Hz.
- Tensión de funcionamiento: 12V 50Hz con transformador incorporado.

DESCALCIFICADORES ESTÁNDAR

DESCALCIFICADORES AUTOMÁTICOS COMPACTOS: DSC -AC

- La botella que contiene la resina, y el tanque de salmuera, se presentan montados en un sistema unitario compacto. Estos descalcificadores, son una solución elegante y de pequeño tamaño para ablandar el agua de pisos o pequeñas instalaciones.

- Gamas:
  Los descalcificadores DSC-AC, se clasifican según el tipo de válvula, y el volumen de resinas.
- Volumen resinas: disponibles con 8, 15, 20, 25 ó 30 L de resinas.

- Características técnicas:

MODELO	BOTELLA	VOLUMEN RESINAS (Litros)	CICLO	CONEXIONES	DEPÓSITO SAL
DSC-AC 60 S-C	CABINET 18”	8	60	1”	Incorporado
DSC-AC 60 S-V					
DSC-AC 60 F-C					
DSC-AC 60 F-V					
DSC-AC 60 A-V					
DSC-AC 90 S-C	CABINET 35”	15	90	1”	
DSC-AC 90 S-V					
DSC-AC 90 F-C					
DSC-AC 90 F-V					
DSC-AC 90 A-V					
DSC-AC 120 S-C	CABINET 35”	20	120	1”	
DSC-AC 120 S-V					
DSC-AC 120 F-C					
DSC-AC 120 F-V					
DSC-AC 120 A-V					
DSC-AC 150 S-C	CABINET 35”	25	150	1”	
DSC-AC 150 S-V					
DSC-AC 150 F-C					
DSC-AC 150 F-V					
DSC-AC 150 A-V					
DSC-AC 180 S-C	CABINET 35”	30	180	1”	
DSC-AC 180 S-V					
DSC-AC 180 F-C					
DSC-AC 180 F-V					
DSC-AC 180 A-V					

*Todos los equipos llevan lo necesario para la instalación.

- Dimensiones:

MODELO	ALTURA (A.)	ANCHO (B.)	FONDO (C.)
DSC-AC 60	660	470	270
DSC-AC 90	1250	470	270
DSC-AC 120	1250	470	270
DSC-AC 150	1250	470	270
DSC-AC 180	1250	470	270

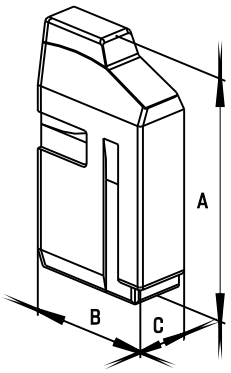

DESCALCIFICADORES AUTOMÁTICOS DOS CUERPOS: DSC -AS

- Descalcificadores automáticos equipados con control automático temporizado para uso industrial y residencial. Se presentan con la botella de resinas y el tanque de salmuera independientes. El especial diseño de estos descalcificadores permite unos caudales de 1,2 hasta 20 m^3/h, y ciclos desde 90 hasta 4300 m^3 x ºhf.

- Gamas:

  Los descalcificadores DSC-AS, se clasifican según el tipo de válvula y el volumen de resinas.

- Volumen resinas:

  Disponibles con 10, 15, 25, 35, 50, 75, 100, 130, 175, 225 L de resinas. Disponibles modelos de mayor capacidad bajo pedido.

- Características técnicas:

MODELO	RESINAS LTS.	Sal por ciclo KG.	CONEXIONES
DSC-AS 60	10	1,5	¾" ó 1"
DSC-AS 90	15	2,25	¾" ó 1"
DSC-AS 150	25	3,75	¾" ó 1"
DSC-AS 210	35	5,25	¾" ó 1"
DSC-AS 300	50	7,50	¾" ó 1"
DSC-AS 450	75	11,25	¾" ó 1"
DSC-AS 600	100	15,00	¾" ó 1"
DSC-AS 800	130	19,50	1 ¼" ó 1 ½"*
DSC-AS 1050	175	26,25	1 ¼" ó 1 ½"*
DSC-AS 1350	225	33,75	1 ¼" ó 1 ½"*

*Según válvula elegida.

- Dimensiones:

MODELO	ALTURA TANQUE DE RESINAS	ANCHO TANQUE DE RESINAS	ANCHO TANQUE DE SAL	ALTO TANQUE DE SAL
DSC-AS 60	780	206	467	680
DSC-AS 90	1108	233	467	680
DSC-AS 150	1108	233	467	680
DSC-AS 210	1108	257	467	680
DSC-AS 300	1590	257	530	800
DSC-AS 450	1581	334	530	800
DSC-AS 600	1850	369	530	800
DSC-AS 800	1885	369	530	800
DSC-AS 1050	2007	470	750	930
DSC-AS 1350	2117	470	750	930

DESCALCIFICADORES ESTÁNDAR

DESCALCIFICADORES AUTOMÁTICOS TRES CUERPOS DSC-AS DUPLEX

- Descalcificadores automáticos equipados con control automático temporizado para uso industrial y residencial. Se presentan con dos botellas de resinas (que funcionan simultánea o alternativamente) y el tanque de salmuera independientes. El especial diseño de estos descalcificadores permite unos caudales de 1,2 hasta 20 m^3/h y ciclos desde 90 hasta 4300 m^3 x ºf.
- Se regeneran automáticamente mediante un programador volumétrico, en el cual se fija el caudal de agua a tratar por cada botella.
- Su principal ventaja es que permite un suministro ininterrumpido de agua descalcificada (aún cuando se está efectuando una regeneración).

- Gamas:

  Los descalcificadores DSC-AS, se clasifican según el tipo de válvula y el volumen de resinas.
- Volumen resinas:

  Disponibles con dos botellas cada una de: 10, 15, 25, 35, 50, 75, 100 L de resinas.

  Disponibles modelos de mayor capacidad bajo pedido.

- Características técnicas:

MODELO	RESINAS LTS.	Sal por ciclo KG.	CONEXIONES
DSC-AS 60	10	1,5	¾" ó 1"
DSC-AS 90	15	2,25	¾" ó 1"
DSC-AS 150	25	3,75	¾" ó 1"
DSC-AS 210	35	5,25	¾" ó 1"
DSC-AS 300	50	7,50	¾" ó 1"
DSC-AS 450	75	11,25	¾" ó 1"
DSC-AS 600	100	15,00	¾" ó 1"
DSC-AS 800	130	19,50	1 ¼" ó 1 ½"*
DSC-AS 1050	175	26,25	1 ¼" ó 1 ½"*
DSC-AS 1350	225	33,75	1 ¼" ó 1 ½"*

*Según válvula elegida.

- Dimensiones:

MODELO	ALTURA TANQUE DE RESINAS	ANCHO TANQUE DE RESINAS	ANCHO TANQUE DE SAL	ALTO TANQUE DE SAL
DSC-AS 60	780	206	467	680
DSC-AS 90	1108	233	467	680
DSC-AS 150	1108	233	467	680
DSC-AS 210	1108	257	467	680
DSC-AS 300	1590	257	530	800
DSC-AS 450	1581	334	530	800
DSC-AS 600	1850	369	530	800
DSC-AS 800	1885	369	530	800
DSC-AS 1050	2007	470	750	930
DSC-AS 1350	2117	470	750	930